BYGGNADER OCH PRODUKTER FÖR LANTBRUKET

ABETONG
HEIDELBERGCEMENT Group

EN KOMPLETT LEVERANTÖR TILL DET MODERNA LANTBRUKET

Det ställs stora krav på dagens moderna lantbruksanläggningar. De ska vara rationella, underhållsfria och dessutom miljövänliga.

Detta är en naturlig utgångspunkt för oss på Abetong när vi utvecklar vårt produktprogram och våra byggkoncept.

Med 70 års erfarenhet av betongelementproduktion och 40 års utveckling av lösningar för att bygga stall är vi en ledande leverantör av stallbyggnader.

Vårt program omfattar allt – från leverans av enskilda produkter som spaltgolv, gödselbrunn eller plansilo till kompletta byggnader för lantbrukets alla verksamheter.

Med hjälp av vårt heltäckande produktprogram skapar vi tillsammans med dig en anläggning som motsvarar dina behov och önskemål. Inget uppdrag är för litet för oss och inget är heller för stort.

Abetong är även byggentreprenör
Vid leverans av en behållare eller plansilo från oss ingår alltid montage. En byggnad däremot kan levereras allt från stommonterad byggsats till komplett färdigställd entreprenad inklusive alla byggnadsarbeten.

Det är dina förutsättningar och önskemål som styr. Oavsett vilken omfattning som väljs har du alltid fullt stöd och support av våra projektledare, under hela byggprocessen. I våra leveranser ingår dessutom alltid kompletta ritningar, bygghandlingar och övriga anvisningar för uppförandet.

Höga kvalitets- och miljökrav
Vår verksamhet är kvalitets- och miljöcertifierad enligt ISO 9001 och ISO 14001 och är arbetsmiljöcertifierad. Förutom en omfattande intern kontroll är våra fabriker anslutna till Betong och Ballast Certifiering AB (BBC), som regelbundet kontrollerar vår produktion.

Byggnader – mer än 70 års erfarenhet

Abetongs omfattande byggnadsprogram baseras på mer än 70 års erfarenhet av byggelementproduktion. Med våra byggelement får du en stabil, underhållsfri och kostnadseffektiv byggnad och samtidigt kort byggtid. Vårt breda väggsortiment omfattar allt från tunna oisolerade massiva betongväggar till väl isolerade sandwichkonstruktioner.

Ett stort urval av fasadytor tillgodoser de flesta önskemål när det gäller väggarnas utseende.

Abetongs grundläggningssystem med betongholkar och knivfundament ger en stabil och säker konstruktion. Detta gäller såväl grundläggning med inspända element som för andra bärande stommar.

Gödselbrunnar – för säker lagring

Abetong har under drygt 40 år tillverkat och levererat mer än 16 000 gödselbrunnar till det svenska lantbruket. Säkra och väl beprövade konstruktioner med lång livslängd borgar för den bästa totalekonomin vid lagring av gödsel och urin.

Vårt standardprogram innehåller runda gödselbrunnar med volymer från 150 m³ upp till 6 320 m³, i höjderna 3, 4 och 5 m. Om behov finns av ännu större volymer klarar vi även det.

Våra gödselbrunnar kan kompletteras med olika typer av tak, skyddsstaket samt pumpbrunn.

Plansilor – för ekonomisk lagring

Vårt plansiloprogram är heltäckande och omfattar standardhöjder upp till 4,0 m. Hög betongkvalitet och dimensionering med hänsyn till bland annat allt större belastning från packningsutrustning säkerställer silons stabilitet och hållbarhet.

Våra plansilor kan levereras med taköverbyggnad eller förberedda för framtida montage av sådan.

Alla våra plansilor är anpassade för framtida utbyggnad och är förberedda för montering av skyddsräcke.

Alla Abetongs plansilor följer Svensk Standard SS 961010:2014.

Underhållsfria plansiloelement
Som tillval kan du välja att ha dina plansiloelement i LLC® betong. LLC®, Long Life Concrete, är en unik betong med en speciell tillverkningsprocess. Den är framtagen för att klara den tuffa miljön i plansilon och kräver ingen ytbehandling. Detta gör att du slipper stressen att behandla plansilon inför ensileringen och du sparar både pengar och tid. Plansilo i LLC®-betong finns för närvarande i höjderna 3 respektive 4 meter.

Fler produkter

Spaltgolv – det dränerande golvet
Spaltgolv är ett beprövat system som ger rena djur, torra klövar och driftsäker utgödsling. Vi erbjuder ett komplett sortiment av spaltstavar och kassetter, för både nöt och gris. Vår nya spaltstav, SF16, har en ytstruktur som ger extra bra halkskydd.

Vi erbjuder också spaltmattan Comfort Slat Mat, en kvalitetsmatta som passar perfekt till Abetongs spännspalt.

Rännväggselement
Byggtiden minskar väsentligt med hjälp av prefabricerade rännväggselement. Byggkvaliteten höjs tack vare färre porer och skarvar, vilket borgar för bättre hygien. Rännväggselement tillverkas för ränndjup 30–80 cm.

Rännor och kanaler
Våra urin- och dräneringsrännor dränerar bort urin och vatten. Avpassade täcklock och galler för olika belastning finns för respektive ränna.

Stödmurar
Olika typer av stödmurselement med höjder från 1,0 till 2,0 m.

Pumpbrunnar
En fabrikstillverkad pumpbrunn är enkel att montera och blir garanterat tät.

Vi har pumpbrunnar med 5–250 m³ volym, både runda och rektangulära. Brunnarna levereras med eller utan körbart lock.

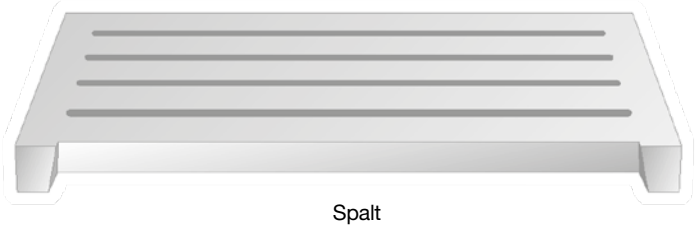

Spalt

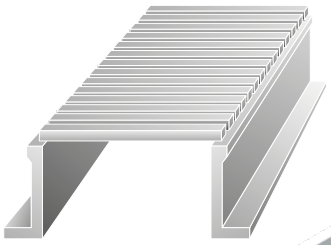

Rännväggselement

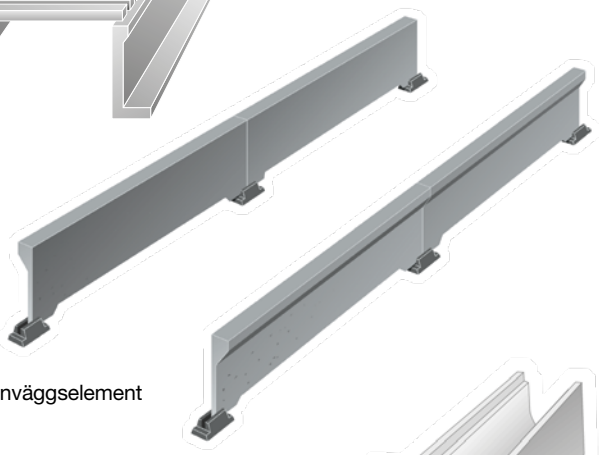

Rännväggselement

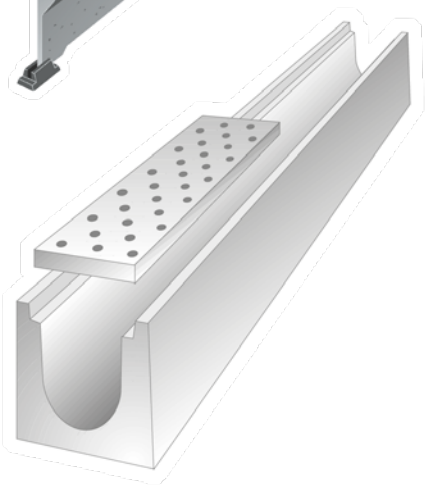

Rännelement

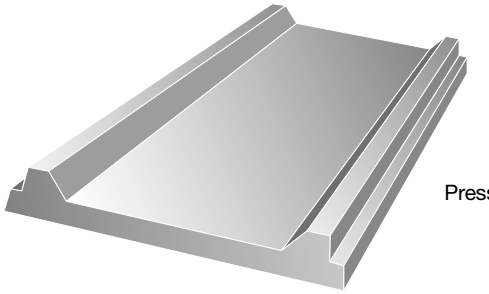

Pressvattenränna

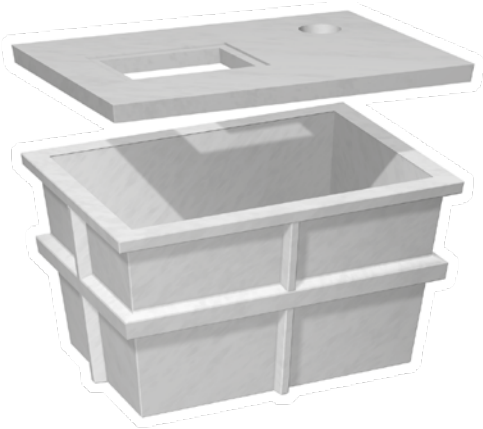

Pumpbrunn 9 m³

Pumpbrunn 5 m³

Stödmur

Betong – det trygga valet

I drygt 40 år har vi levererat lantbruksbyggnader och tagit fram nya betongprodukter till lantbruk och häst. Med stor erfarenhet och kunskap hjälper vi dig från idé-stadiet till färdig byggnad.

Det är du som kund som bestämmer hur stort åtagande vi gör, allt från leverans fritt på bil till materialsats eller entreprenad.

Rätten till ändringar förbehålls. Tryckt i oktober 2018.

info@abetong.se • www.abetong.se

ABETONG
HEIDELBERGCEMENT Group